ППУ ЩУВ-ДУ-XX-SE-EFFV, ППУ ЩУВ-ПД-XX-SE-EFFV

ПРЕИМУЩЕСТВА

Пожарный сертификат соответствия (обязательная сертификация) C-RU.ПБ97.В.01059

Срок службы не менее 10 лет

Надежные технические решения

ГАРАНТИЯ

Гарантийный срок эксплуатации 18 месяцев.

НАЗНАЧЕНИЕ

ППУ (приборы пожарные управления) типа ЩУВ-ДУ-EffV, ЩУВ-ПД-EffV предназначены для управления в автоматическом и ручном (тестовом) режимах вентиляторами подпора воздуха и (или) дымоудаления, а также клапанами дымоудаления.
Шкафы управления системой дымоудаления разработаны с учетом требований Технического регламента по пожарной безопасности (ФЗ №123 от 22.07.2008) и ГОСТ Р 53325-2012.
Шкафы ППУ в исполнении совместного управления системами дымоудаления и подпора воздуха обеспечивают алгоритмы задержки запуска вентилятора ПД относительно ДУ и управления клапанами.

ОПИСАНИЕ

- питание: ~3Р/380В / 50 Гц;
- управление вентилятором до 45 кВт;
- диапазон рабочих температур: +5...+40 °С;
- условия эксплуатации: УХЛ4 по ГОСТ 15150 (по умолчанию), УХЛ1, УХЛ3;
- класс защиты: IP31; IP54; IP55; IP66;
- исполнение корпуса: * навесное;
- стандартные размеры корпуса (В/Ш/Г): 500x400x220мм, 650x500x220мм, 600x600x200 800x650x250мм; 800x800x300; 1000x800x300;
- подвод кабеля снизу (по умолчанию);
- комплектующие: Schneider Electric и DekRaft.

** Возможно изготовление шкафа управления ППУ ЩУВ-ДУ (ПД)-SE-EFFV в напольном исполнении корпуса. В зависимости от количества вентиляторов (клапанов) и номинальных значений двигателей изменяются характеристики шкафов ППУ.*

ПРИМЕР ДЛЯ ЗАКАЗА:

ППУ ЩУВ-ДУ-18,5Т-1К(НЗ)пр2.А.IP54-SE-EFFV, где
ППУ - прибор пожарный управления;
ЩУВ-ДУ- управления вентиляторами дымоудаления; ЩУВ-ПД - управление подпором воздуха;
18,5 – мощность вентилятора;
Т- схема подключения «Звезда/Треугольник»;
1К (НЗ) – количество клапанов и тип клапана, НЗ- нормально закрытый; НО - нормально открытый;
Тип привода клапана: пр2 – 220В, реверсивный, без возвратной пружины; пр1 - 220В, с возвратной пружиной; пр3 - 24В, с возвратной пружиной; пр4 - 24В, реверсивный; пр5 - с электромагнитным приводом;
А - функциональное решение ППУ;
IP54 - класс защиты корпуса;
id - уникальный номер ППУ, присваивается заводом-изготовителем на шкафы с дополнительными функциями;
SE - индекс комплектующих;
EFFV- фирменный знак завода-изготовителя: ООО Производственная компания «Эффективная вентиляция».

ОСНОВНЫЕ ФУНКЦИИ

- Щит включает в себя силовую часть, функции управления и контроля;
- ручное (тестовое) и дистанционное (автоматическое) управление системой;
- прием сигнала от автоматической пожарной сигнализации (АПС) («сухой контакт» – по умолчанию);
- автоматическое срабатывание системы по сигналу контакта пожарной сигнализации;
- включение вентилятора и управление клапаном дымоудаления в ручном (тестовом) режиме переключателем (передняя панель шкафа управления);
- включение вентилятора и управление одним клапаном дымоудаления Н3 с реверсивным приводом 220В в автоматическом режиме (по сигналу АПС);
- индикация включения и аварии для каждого вентилятора на лицевой панели щита;
- контроль положения клапана по световой индикации на лицевой панели (привод клапана с дополнительными контактами);
- сухой контакт «Автоматика включена»;
- сухой контакт «Питание в норме» (замыкается при исправности питающей сети);
- сухой контакт «Работа вентилятора» (замыкается при работе вентилятора);
- сухой контакт «Неисправность» (замыкается при неисправности);
- защита от коротких замыканий в электрических цепях;
- контроль питающего напряжения (перекос фаз, обрыв фаз, напряжение питания);
- световая индикация: «Сеть», Пожар», «Работа», «Неисправность», «Клапан открыт», «Клапан закрыт»;
- переключатель «АВТО /0/ ТЕСТ» с ключом для фиксации положения.

ВНИМАНИЕ: питание ППУ должно быть обеспечено по 1й категории.

ДОПОЛНИТЕЛЬНЫЕ ВОЗМОЖНОСТИ **

*** Дополнительные функции не входят в стандартную комплектацию и рассчитываются отдельно. В наименовании щита управления указывается индивидуальный id номер, в соответствии с функциями.*

- Выбор сигнала «Пожар» от АПС: сигнал 12В или сигнал 24В (по умолчанию «сухой контакт»);
- встроенный в шкаф АВР (автоматический ввод резерва питания), для обеспечения требования питания по 1й категории, согласно ГОСТ Р 53325-2012;
- для обеспечения плавного пуска подключение двигателя по схеме «звезда»/«треугольник» (применяется для мощности двигателя от 11 кВт и выше, с подключением «380В/660В» - «треугольник»/»звезда»);
- управление по нескольким дымовым зонам (группам зон задымления);
- запуск системы от кнопок на этажах;
- управление группой клапанов дымоудаления и/или огнезадерживающих;
- отправка сигнала на АПС о положении заслонок клапана, «сухие контакты»;
- подключение вентилятора через преобразователь частоты FC101 (FC102) (ПЧ);
- управление вентилятором дымоудаления (ДУ) и подпора воздуха (ПД) с обеспечением задержки запуска ПД относительно ДУ на 20-30 секунд (настраиваемая уставка);
- управление группой вентиляторов ДУ/ПД;
- задержка по времени включения вентиляторов для открытия клапанов ДУ (настраивается);
- поддержание заданной температуры приточного воздуха (управление электрическим калорифером) для обеспечения подпора воздуха в безопасные зоны МГН (для мало мобильных групп населения);
- в режиме «Тест» подключение по отдельной цепи питания и защита двигателя вентилятора от перегрузки по току (автомат защиты двигателя с регулируемой уставкой по току). При этом, в режиме «Автоматический» защита двигателя не выполняется;
- встроенная звуковая сигнализация;
- повышенный класс защиты;
- микроклимат (подогрев или охлаждение) для щита;
- подключение саморегулирующего кабеля подогрева клапана;
- корпус шкафа красного цвета RAL3000; RAL3020

СТАНДАРТНОЕ УПРАВЛЕНИЕ:

Запуск по сигналу от АПС | Вентилятор ДУ (ПД) | Клапан дымоудаления | Контроль питания | Контроль состояния

СТАНДАРТНЫЙ РЯД ППУ ЩУВ-ДУ-XX-1К(Н3)ПР2.А.IP54-SE-EFFV - управление 1 вентилятором ДУ (ПД) 3Р/380В, 1 клапаном дымоудаления Н3 с реверсивным приводом 220В, 1 сигнал от АПС

Артикул	Наименование ППУ	Мощность двигателя, кВт	Ток ППУ, А	Размер, (В/Ш/Г), мм	Сечение кабеля, кв. мм
Прямой пуск					
EV41001	ППУ ЩУВ-ДУ-0,18-1К(Н3)ПР2.А.IP54-SE-EFFV	0,18	10	500/400/220	2,5
EV41002	ППУ ЩУВ-ДУ-0,25-1К(Н3)ПР2.А.IP54-SE-EFFV	0,25	10	500/400/220	2,5
EV41003	ППУ ЩУВ-ДУ-0,37-1К(Н3)ПР2.А.IP54-SE-EFFV	0,37	10	500/400/220	2,5
EV41004	ППУ ЩУВ-ДУ-0,55-1К(Н3)ПР2.А.IP54-SE-EFFV	0,55	10	500/400/220	2,5
EV41005	ППУ ЩУВ-ДУ-0,75-1К(Н3)ПР2.А.IP54-SE-EFFV	0,75	10	500/400/220	2,5
EV41006	ППУ ЩУВ-ДУ-1,1-1К(Н3)ПР2.А.IP54-SE-EFFV	1,1	10	500/400/220	2,5
EV41007	ППУ ЩУВ-ДУ-1,5-1К(Н3)ПР2.А.IP54-SE-EFFV	1,5	10	500/400/220	2,5
EV41008	ППУ ЩУВ-ДУ-2,2-1К(Н3)ПР2.А.IP54-SE-EFFV	2,2	16	500/400/220	2,5
EV41009	ППУ ЩУВ-ДУ-3-1К(Н3)ПР2.А.IP54-SE-EFFV	3	16	500/400/220	2,5
EV41010	ППУ ЩУВ-ДУ-4-1К(Н3)ПР2.А.IP54-SE-EFFV	4	25	500/400/220	2,5
EV41011	ППУ ЩУВ-ДУ-5,5-1К(Н3)ПР2.А.IP54-SE-EFFV	5,5	32	500/400/220	4
EV41012	ППУ ЩУВ-ДУ-7,5-1К(Н3)ПР2.А.IP54-SE-EFFV	7,5	40	500/400/220	4
EV41013	ППУ ЩУВ-ДУ-11-1К(Н3)ПР2.А.IP54-SE-EFFV	11	40	500/400/220	6
EV41014	ППУ ЩУВ-ДУ-15-1К(Н3)ПР2.А.IP54-SE-EFFV	15	63	500/400/220	6
EV41015	ППУ ЩУВ-ДУ-18,5-1К(Н3)ПР2.А.IP54-SE-EFFV	18,5	63	650/500/220	10
EV41016	ППУ ЩУВ-ДУ-22-1К(Н3)ПР2.А.IP54-SE-EFFV	22	100	650/500/220	10
EV41017	ППУ ЩУВ-ДУ-30-1К(Н3)ПР2.А.IP54-SE-EFFV	30	100	800/650/250	16
EV41018	ППУ ЩУВ-ДУ-37-1К(Н3)ПР2.А.IP54-SE-EFFV	37	100	800/650/250	35
EV41019	ППУ ЩУВ-ДУ-45-1К(Н3)ПР2.А.IP54-SE-EFFV	45	125	800/800/300	35
Плавный пуск, подключение по схеме «звезда / треугольник»					
EV41T039	ППУ ЩУВ-ДУ-11Т-1К(Н3)ПР2.А.IP66-SE-EFFV	11	40	600/600/200	6
EV41T040	ППУ ЩУВ-ДУ-15Т-1К(Н3)ПР2.А.IP66-SE-EFFV	15	63	600/600/200	6
EV41T041	ППУ ЩУВ-ДУ-18,5Т-1К(Н3)ПР2.А.IP66-SE-EFFV	18,5	63	600/600/200	10
EV41T042	ППУ ЩУВ-ДУ-22Т-1К(Н3)ПР2.А.IP66-SE-EFFV	22	100	600/600/200	10
EV41T043	ППУ ЩУВ-ДУ-30Т-1К(Н3)ПР2.А.IP66-SE-EFFV	30	100	600/600/200	16
EV41T044	ППУ ЩУВ-ДУ-37Т-1К(Н3)ПР2.А.IP66-SE-EFFV	37	100	800/600/200	35
EV41T045	ППУ ЩУВ-ДУ-45Т-1К(Н3)ПР2.А.IP66-SE-EFFV	45	125	800/600/200	35

** В таблице указан максимальный ток шкафа управления ППУ. В соответствии с требованиями ФЗ и ГОСТ в шкафах не предусматривается защита электродвигателя от перегрузки по току.*

*** Размеры и вес шкафа указаны справочно и могут быть изменены.*

ППУ с функцией управления преобразователем частоты FC101 (FC102) и таблица подпора ПЧ с пожарным режимом для управления вентилятором ДУ / ПД (преобразователь частоты вне шкафа)

Артикул	Наименование ППУ	Э/ дв., кВт	* Э/дв., А	Код ПЧ FC101	N ПЧ, кВт	Вых. ток ПЧ, А
EV41C046	ППУ ЩУВ-ДУ-0,18(Ч)-1К(Н3)ПР2.А.IP54-SE-EFFV	0,18	0,6	131L9861	0,37	1,2
EV41C047	ППУ ЩУВ-ДУ-0,25(Ч)-1К(Н3)ПР2.А.IP54-SE-EFFV	0,25	0,8	131L9861	0,37	1,2
EV41C048	ППУ ЩУВ-ДУ-0,37(Ч)-1К(Н3)ПР2.А.IP54-SE-EFFV	0,37	1,2	131L9862	0,75	2,2
EV41C049	ППУ ЩУВ-ДУ-0,55(Ч)-1К(Н3)ПР2.А.IP54-SE-EFFV	0,55	1,4	131L9862	0,75	2,2
EV41C050	ППУ ЩУВ-ДУ-0,75(Ч)-1К(Н3)ПР2.А.IP54-SE-EFFV	0,75	2	131L9863	1,5	3,7
EV41C051	ППУ ЩУВ-ДУ-1,1(Ч)-1К(Н3)ПР2.А.IP54-SE-EFFV	1,1	2,7	131L9863	1,5	3,7
EV41C052	ППУ ЩУВ-ДУ-1,5(Ч)-1К(Н3)ПР2.А.IP54-SE-EFFV	1,5	3,6	131L9864	2,2	5,3
EV41C053	ППУ ЩУВ-ДУ-2,2(Ч)-1К(Н3)ПР2.А.IP54-SE-EFFV	2,2	5,2	131L9865	3	7,2
EV41C054	ППУ ЩУВ-ДУ-3(Ч)-1К(Н3)ПР2.А.IP54-SE-EFFV	3	7,3	131L9866	4	9,1
EV41C055	ППУ ЩУВ-ДУ-4(Ч)-1К(Н3)ПР2.А.IP54-SE-EFFV	4	8,9	131L9867	5,5	12
EV41C056	ППУ ЩУВ-ДУ-5,5(Ч)-1К(Н3)ПР2.А.IP54-SE-EFFV	5,5	11,3	131L9868	7,5	15,5
EV41C057	ППУ ЩУВ-ДУ-7,5(Ч)-1К(Н3)ПР2.А.IP54-SE-EFFV	7,5	15,6	131L9869	11	23
EV41C058	ППУ ЩУВ-ДУ-11(Ч)-1К(Н3)ПР2.А.IP54-SE-EFFV	11	22	131L9870	15	31
EV41C059	ППУ ЩУВ-ДУ-15(Ч)-1К(Н3)ПР2.А.IP54-SE-EFFV	15	29	131L9870	15	31
EV41C060	ППУ ЩУВ-ДУ-18,5(Ч)-1К(Н3)ПР2.А.IP54-SE-EFFV	18,5	34,8	131L9871	18	37
EV41C061	ППУ ЩУВ-ДУ-22(Ч)-1К(Н3)ПР2.А.IP54-SE-EFFV	22	41,6	131L9872	22	42,5
EV41C062	ППУ ЩУВ-ДУ-30(Ч)-1К(Н3)ПР2.А.IP54-SE-EFFV	30	56,7	131L9875	30	60
EV41C063	ППУ ЩУВ-ДУ-37(Ч)-1К(Н3)ПР2.А.IP54-SE-EFFV	37	68,9	131L9883	37	73
EV41C064	ППУ ЩУВ-ДУ-45(Ч)-1К(Н3)ПР2.А.IP54-SE-EFFV	45	83,8	131L9891	45	90

ВНИМАНИЕ:

* Номинальные токовые значения двигателей могут отличаться в зависимости от модели, оборотов и изготовителя асинхронного электродвигателя.
Преобразователь частоты необходимо подбирать таким образом, чтобы длительный выходной ток ПЧ был выше номинального значения тока электродвигателя вентилятора ДУ/ПД.

Пример наименования проектного шкафа управления дымоудалением (ППУ) с ПЧ

ППУ ЩУВ-ДУ-22(Ч)-11(Ч)-24К(Н3)пр2.А.IP54-idxxxxxx-SE-EFFV

Шкаф управляет:

- вентилятором дымоудаления мощностью 22 кВт 3Р/380В, через преобразователь частоты ** FC-101 (FC-102);
- вентилятором подпора воздуха мощностью 11 кВт 3Р/380В, через преобразователь частоты * FC-101 (FC-102);
- клапанами дымоудаления нормально закрытыми, с реверсивным приводом, 220В - 24 шт.;
- управление по 12 пожарным зонам (по этажам), 12 сигналов от АПС (функции учтены в наименовании индивидуального шестизначного id (присваивается при заказе).

** Серия преобразователей частоты FC-101 (FC-102) с пожарным режимом работы (отключение всех функций защиты двигателя при поступлении сигнала «Пожар» от ППУ).
ПЧ размещаются вне шкафа управления (по умолчанию). Возможно исполнение со встроенными в корпус шкафа преобразователями частоты.

СХЕМА АВТОМАТИЗАЦИИ ППУ ЩУВ-ДУ-XX-SE-EFFV, ППУ ЩУВ-ПД-XX-SE-EFFV

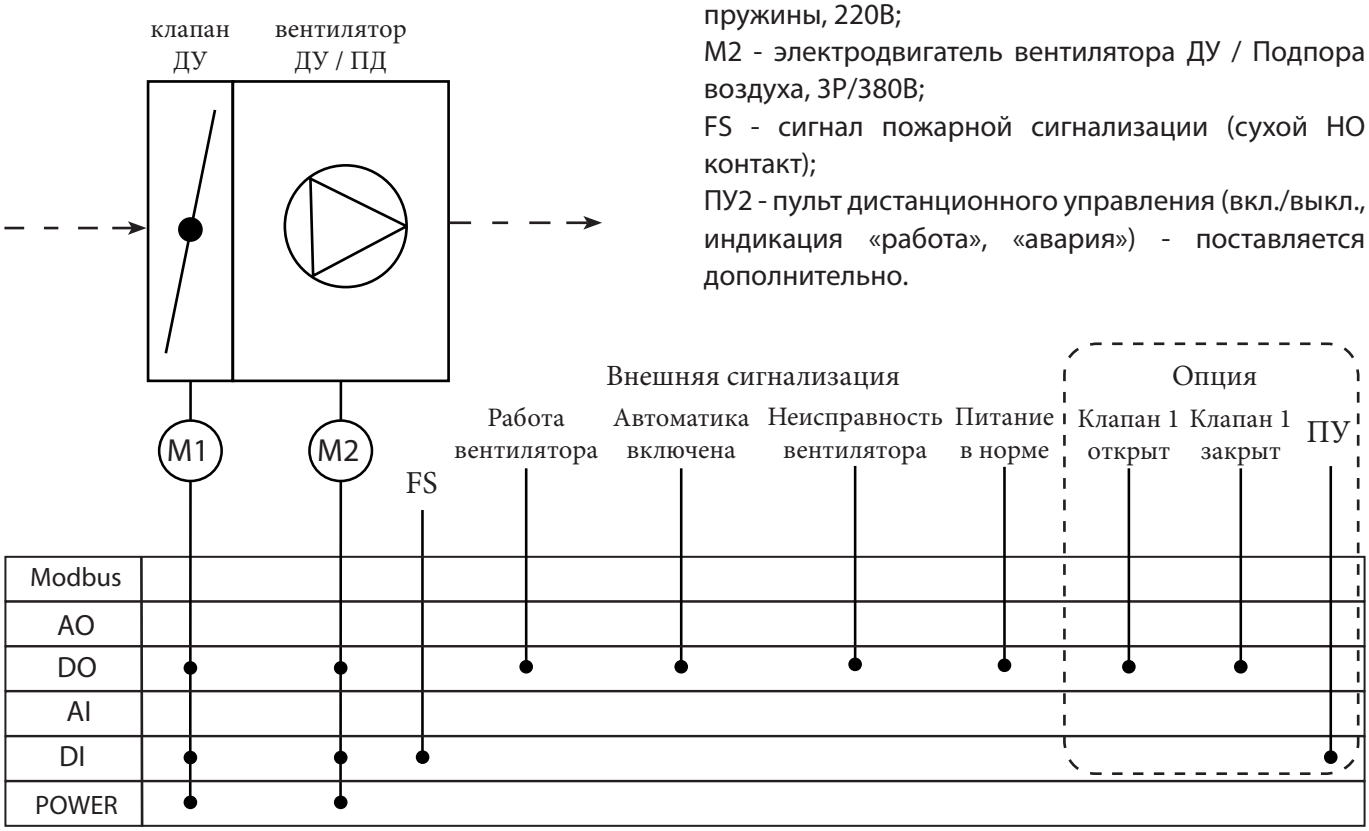

M1 - привод клапана дымоудаления без возвратной пружины, 220В;
M2 - электродвигатель вентилятора ДУ / Подпора воздуха, 3Р/380В;
FS - сигнал пожарной сигнализации (сухой НО контакт);
ПУ2 - пульт дистанционного управления (вкл./выкл., индикация «работа», «авария») - поставляется дополнительно.

ТИПОВЫЕ СХЕМЫ ПОДКЛЮЧЕНИЯ

Схема прямого подключения электродвигателя, питание 3Р / 380В

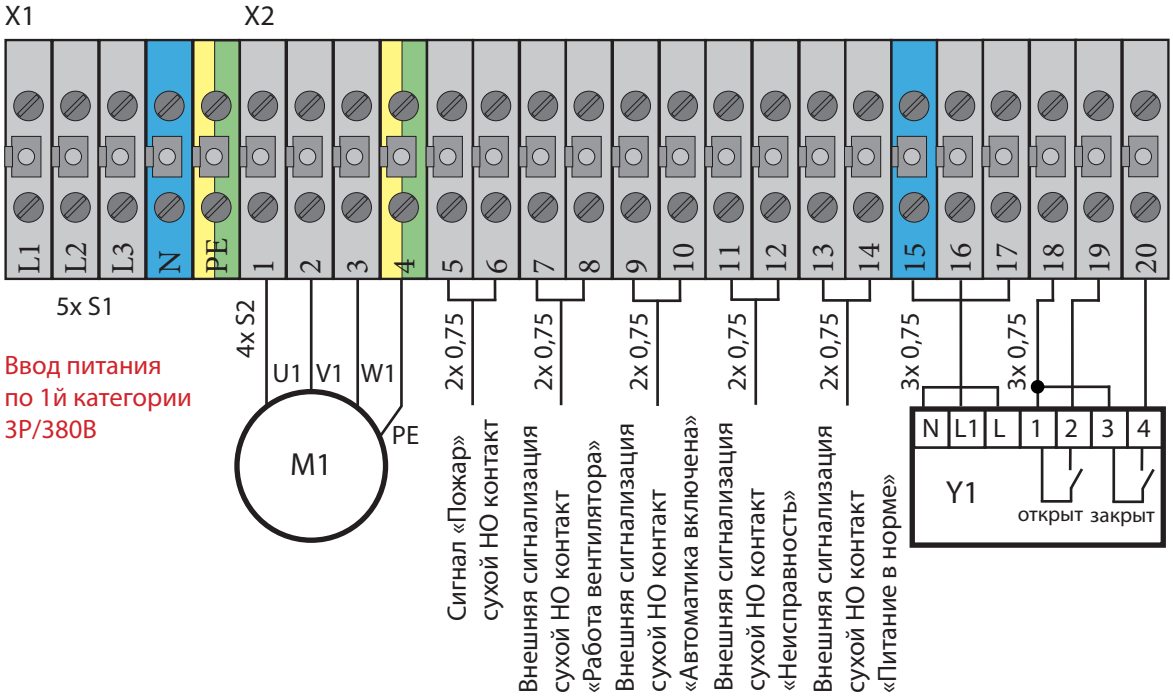

L1, L2, L3 - сеть, N - рабочая нейтраль, PE - защитная земля;
M1 - электродвигатель вентилятора дымоудаления (подпора воздуха), 3Р / 380В;
Y1 - привод клапана дымоудаления, без возвратной пружины, 220В.

Схема подключения двигателя «звезда/треугольник» (плавный запуск), питание 3Р / 380В

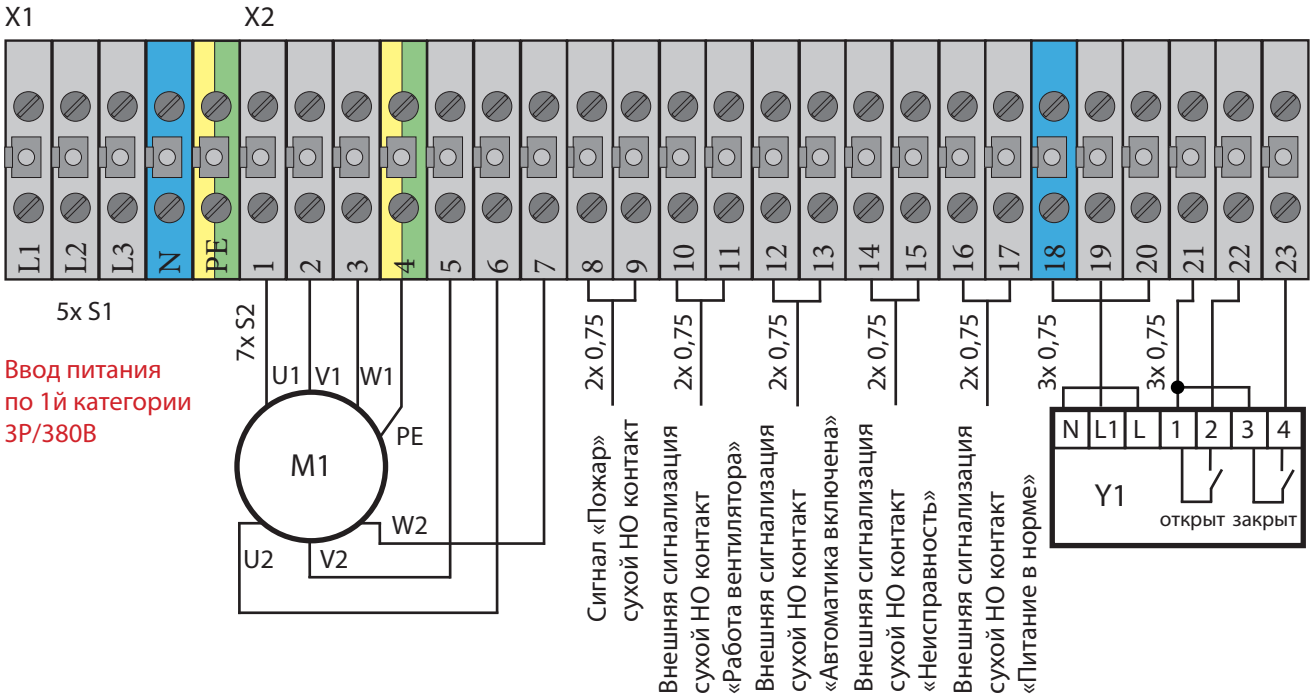

L1, L2, L3 - сеть, N - рабочая нейтраль, PE - защитная земля;
M1 - электродвигатель вентилятора дымоудаления (подпора воздуха), 3Р / 380В;
Y1 - привод клапана дымоудаления, без возвратной пружины, 220В

Схема подключения электродвигателя и преобразователя частоты * FC101, питание 3Р / 380В

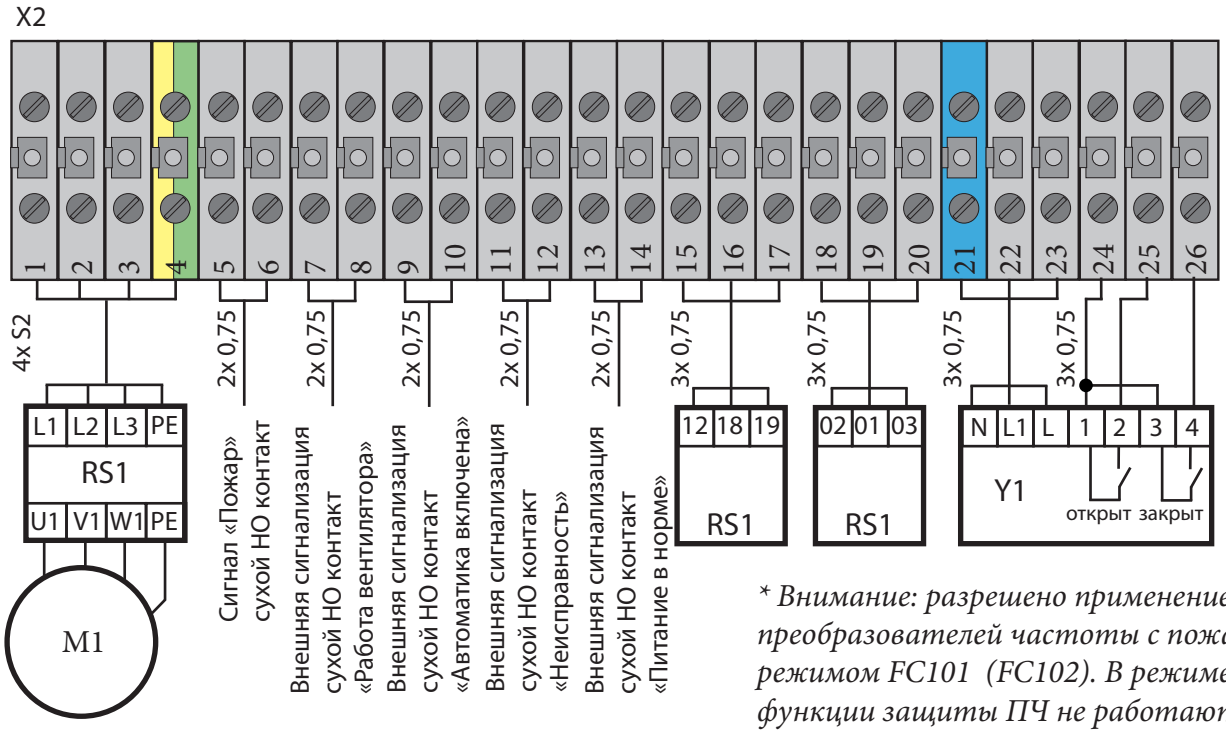

** Внимание: разрешено применение преобразователей частоты с пожарным режимом FC101 (FC102). В режиме «Пожар» функции защиты ПЧ не работают.*

L1, L2, L3 - сеть, N - рабочая нейтраль, PE - защитная земля;
M1 - электродвигатель вентилятора дымоудаления (подпора воздуха), 3Р / 380В;
RS1 - преобразователь частоты FC101 (*FC102*);
Y1 - привод клапана дымоудаления, без возвратной пружины, 220В.

Решение по поддержанию заданного избыточного давления в безопасных зонах (от 20 до 150 Па) подпора воздуха (для «зон безопасности» в соответствии с п.7.15 (г) СП 7.13130.2013)

Схема подключения электродвигателя, преобразователя частоты *FC101 и датчика дифференциального давления DPT250-R8 (опционально)

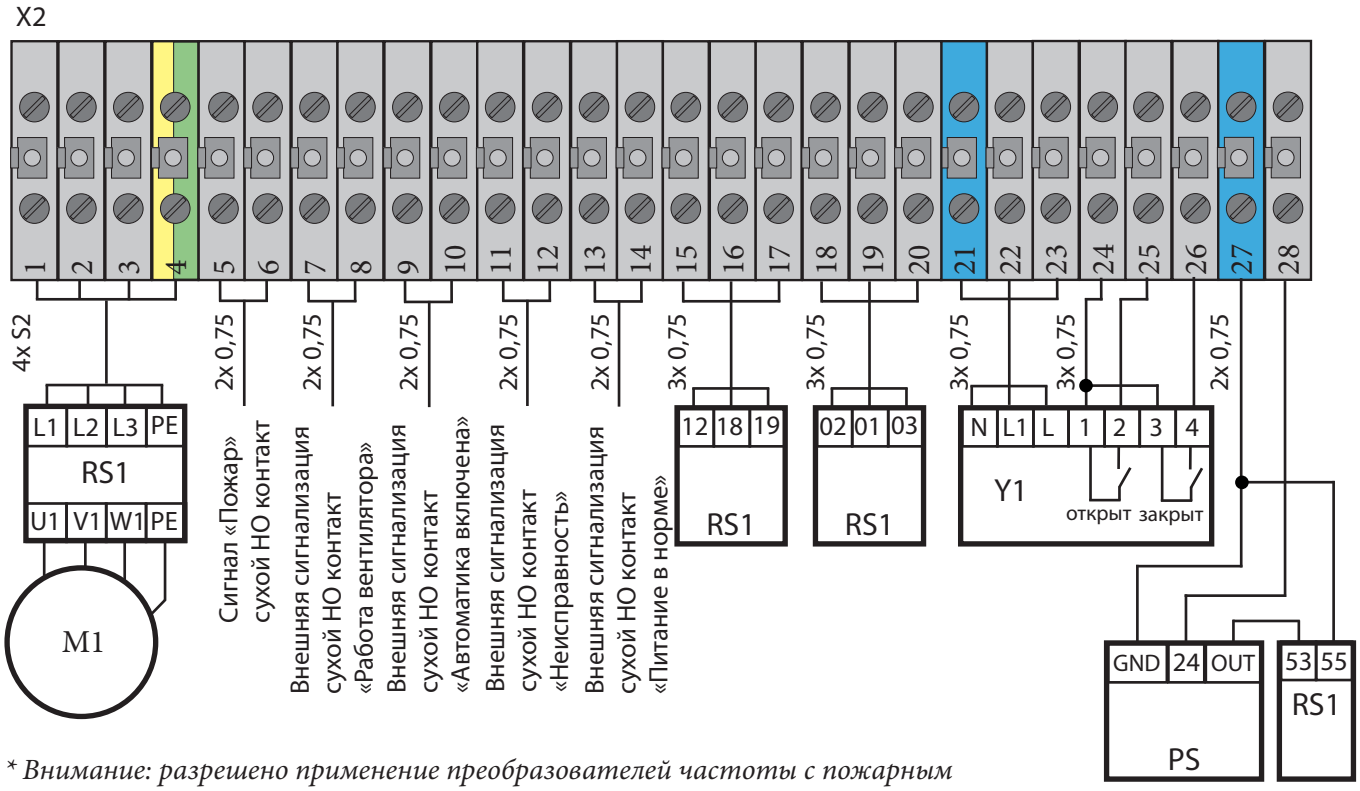

** Внимание: разрешено применение преобразователей частоты с пожарным режимом FC101 (FC102). В режиме «Пожар» функции защиты ПЧ не работают).*

L1, L2, L3 - сеть, N - рабочая нейтраль, PE - защитная земля;
M1 - электродвигатель вентилятора дымоудаления (подпора воздуха), 3Р / 380В;
RS1 - преобразователь частоты FC101 (*FC102*);
Y1 - привод клапана дымоудаления, без возвратной пружины, 220В;
PS - DPT250-R8, преобразователь перепада давления, 0–10 В (4–20 мА)

Дополнительные датчики и приборы для решения (приобретаются дополнительно)

Наименование:	Количество:
Преобразователь частоты FC101 (*FC102*) (номинал в соответствии с электродвигателем вентилятора)	- 1 шт.
Трансмиттер дифференциального давления DPT-R8 (4-20mA; 0-10V)	- 1 шт.

Решение по поддержанию требуемых температурных условий в холодный период года в «зонах безопасности» за счет нагрева приточного воздуха (безопасные зоны зданий для маломобильных групп населения (МГН) в соответствии с п. 7.17 (е) СП 7.13130.2013)

Схема подключения электродвигателя вентилятора и электрического калорифера, 3Р/380В

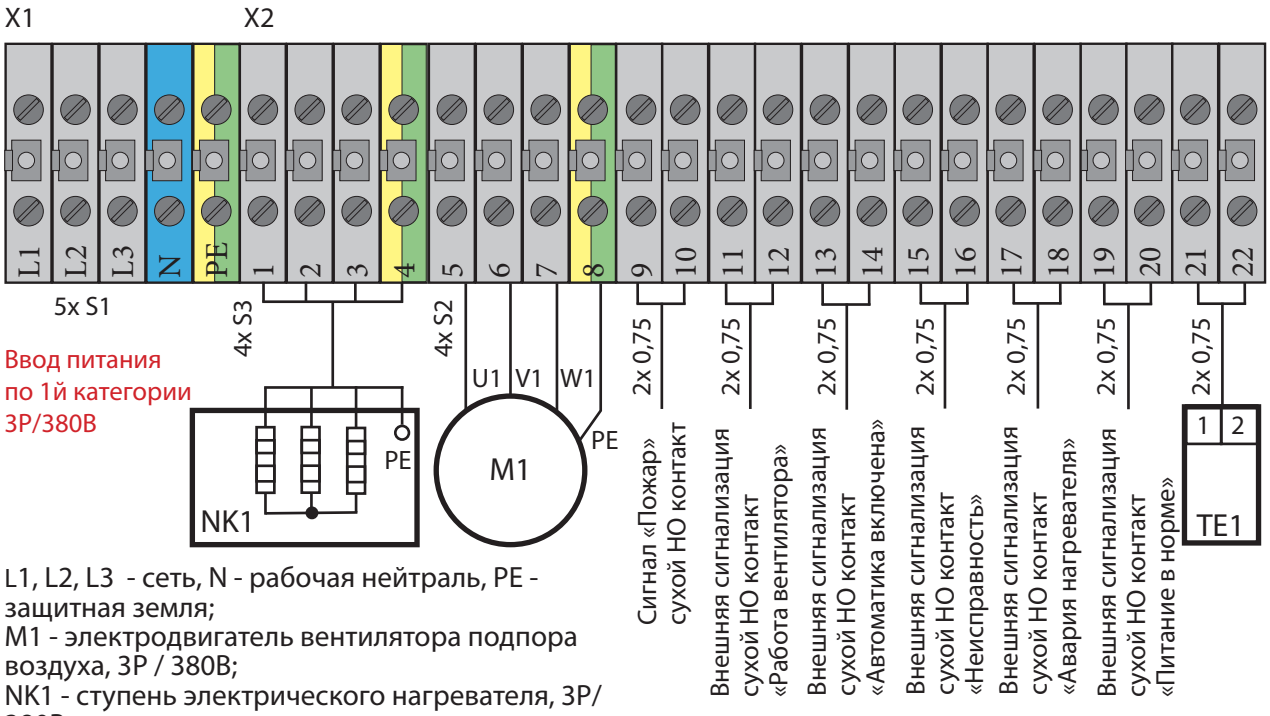

L1, L2, L3 - сеть, N - рабочая нейтраль, PE - защитная земля;
M1 - электродвигатель вентилятора подпора воздуха, 3Р / 380В;
NK1 - ступень электрического нагревателя, 3Р/380В;
TE1 - канальный датчик температуры, NTC10K;

продолжение:

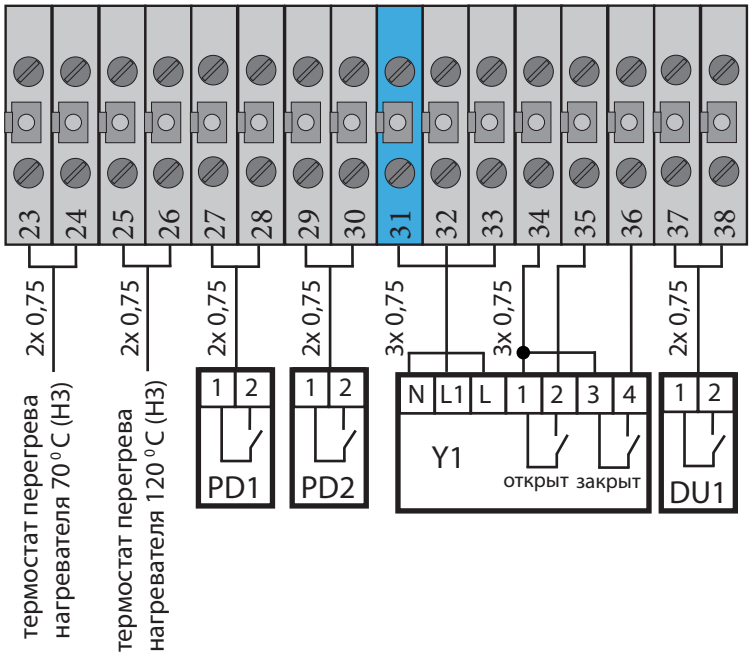

ВНИМАНИЕ: подключение термостата перегрева 120 °С электрического нагревателя к клеммам 25-26 - ОБЯЗАТЕЛЬНО!

PD1 - дифференциальное реле давление на вентиляторе (НО);
PD2 - дифференциальное реле давление на фильтре (НО);
Y1 - привод клапана дымоудаления, без возвратной пружины, 220В;
DU1 - выключатель концевой на двери (рычаг с роликом).

Дополнительные датчики и приборы для решения (приобретаются дополнительно)

Наименование:	Количество:
Датчик дифференциального давления PS500	- 1 шт.
Датчик дифференциального давления PS1500	- 1 шт.
Датчик температуры NTC10K, канальный	- 1 шт.
Выключатель концевой ВПК-2112 (БУ2) (VP004)	- 1 шт.

ДОПОЛНИТЕЛЬНАЯ ИНДИКАЦИЯ И КОНТРОЛЬ

Пример схемы внешней сигнализации положения клапанов (опционально)

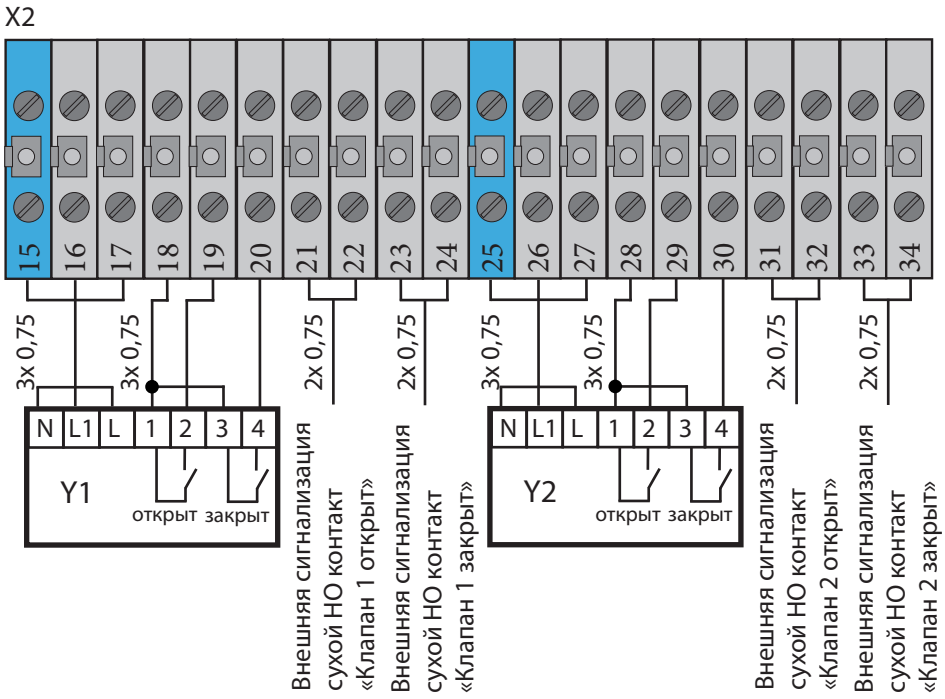

Y1 - привод клапана 1 дымоудаления, без возвратной пружины, 220В;
Y2 - привод клапана 2 дымоудаления, без возвратной пружины, 220В.

** Количество клапанов в соответствии с проектным заданием.*

Пример схемы с сигналом от АПС 24В, 3 пожарные зоны, дистанционный запуск от кнопок на этажах

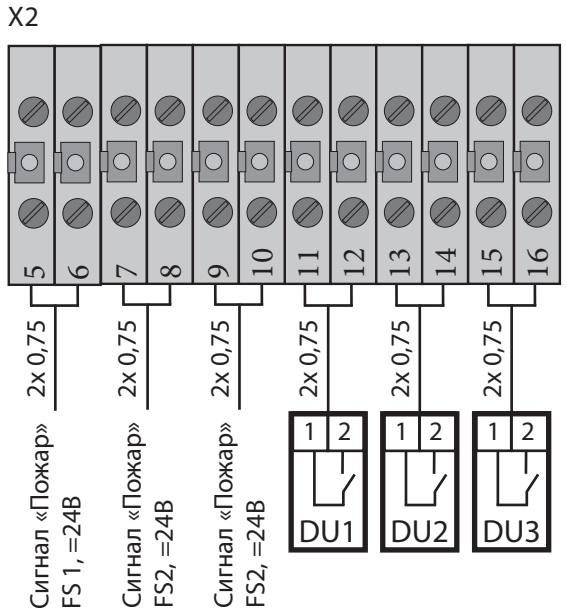

FS1 - Сигнал от АПС =24В зоны 1;
FS2 - Сигнал от АПС =24В зоны 2;
FS3 - Сигнал от АПС =24В зоны 3;
DU1 - кнопка дистанционного запуска зоны 1 (НО);
DU2 - кнопка дистанционного запуска зоны 2 (НО);
DU3- кнопка дистанционного запуска зоны 3 (НО);

** Количество сигналов от автоматической пожарной сигнализации (АПС) в соответствии с проектным заданием.*

ПРИМЕР ППУ ЩУВ-ДУ-SE-EFFV управления системой дымоудаления и подпора воздуха, 2 ввода питания, встроенный АВР, в соответствии с ГОСТ Р 53325-2012

Схема прямого подключения, питание 3Р / 380В

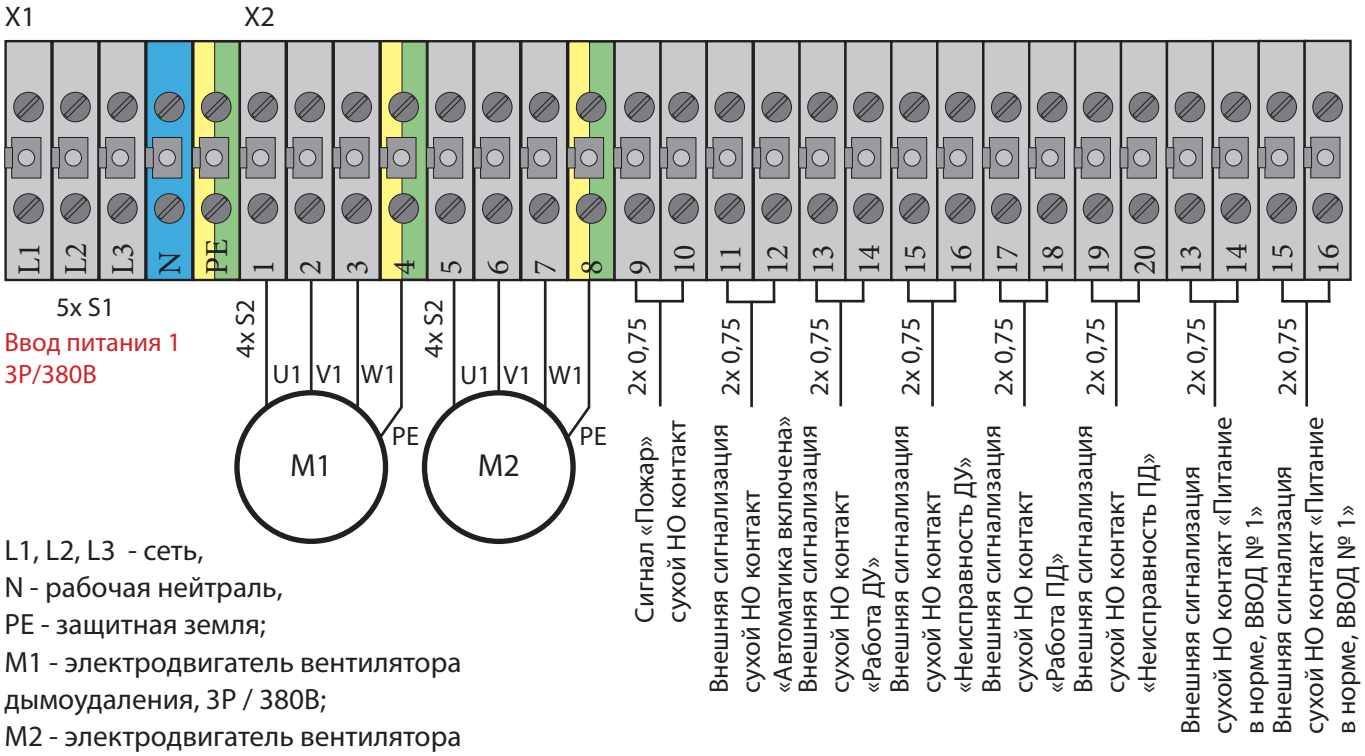

L1, L2, L3 - сеть,
N - рабочая нейтраль,
PE - защитная земля;
M1 - электродвигатель вентилятора дымоудаления, 3Р / 380В;
M2 - электродвигатель вентилятора подпора воздуха, 3Р / 380В;

продолжение:

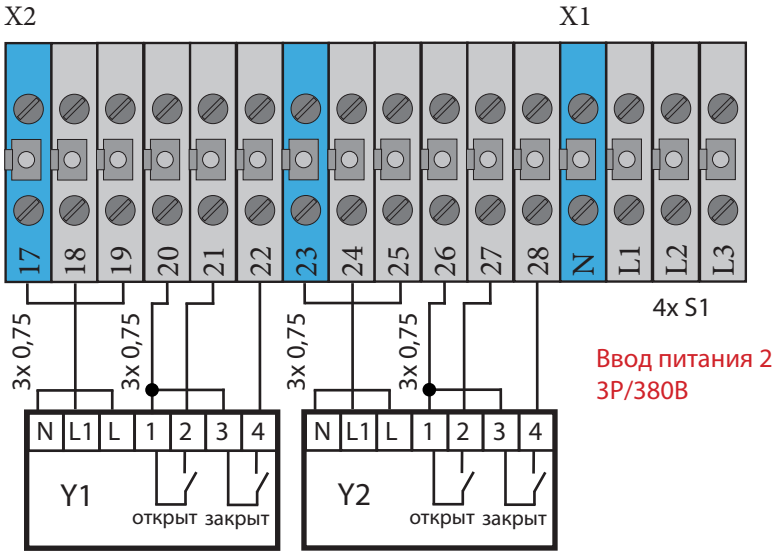

Y1 - привод клапана дымоудаления, без возвратной пружины, 220В;
Y1 - привод клапана подпора воздуха, без возвратной пружины, 220В.

Пример схемы подключения ППУ ЩУВ-ДУ-ХХ-1К(Н3)пр2.А.IP54-SE-EFFV и блока приемно-контрольного «С2000-4», сигнал от АПС: =12В; =24В (тип сигнала соответствует напряжению питания блока «С2000-4»)

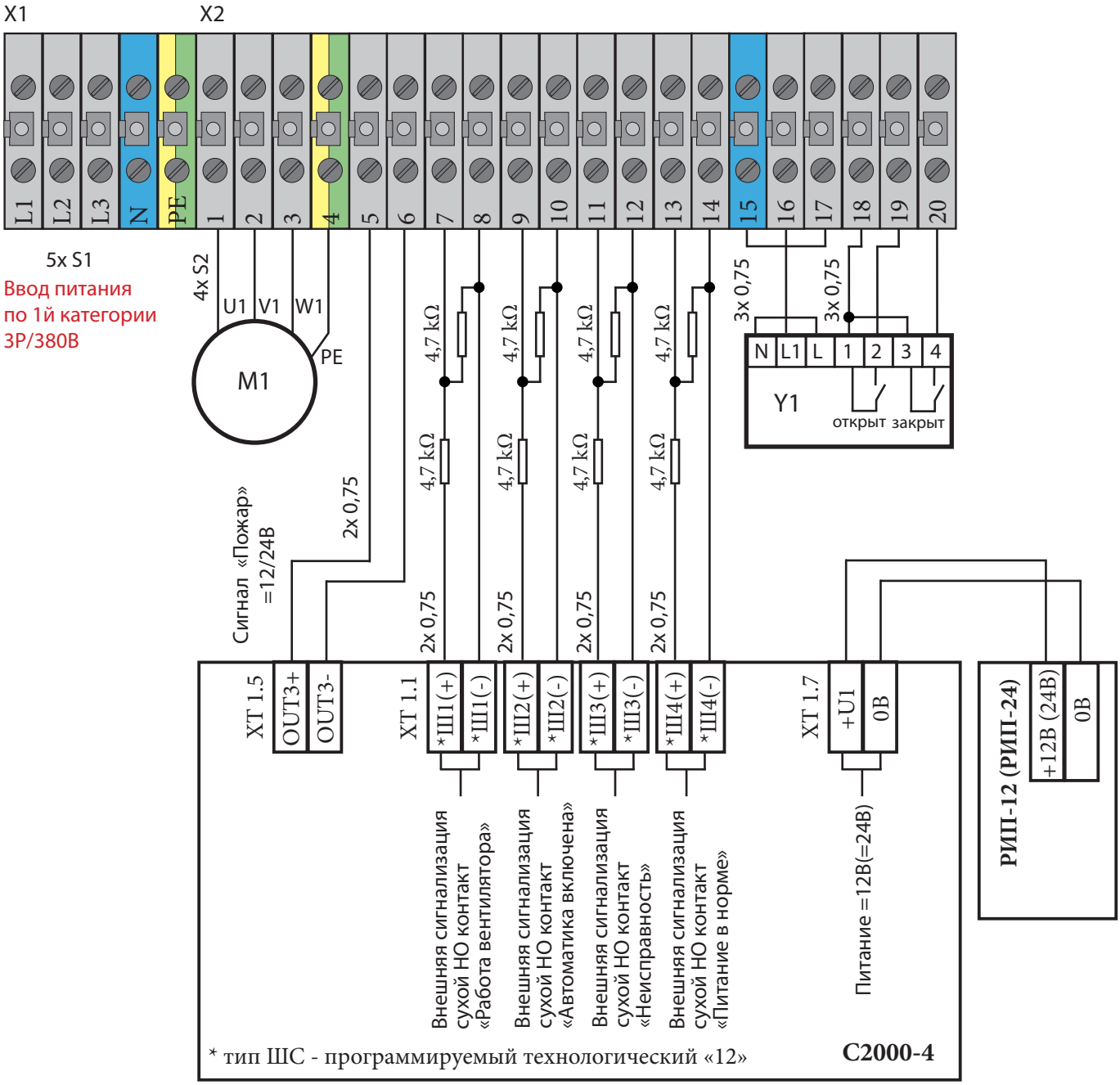

** Сопротивление линии от ППУ до блока «С2000-4» не более 1 кОм.
*** контрольно-приемный блок «С2000-4» имеет два ввода питания: основной и резервный.

L1, L2, L3 - сеть, N - рабочая нейтраль, PE - защитная земля;
M1 - электродвигатель вентилятора дымоудаления (подпора воздуха), 3Р / 380В;
Y1 - привод клапана дымоудаления, без возвратной пружины, 220В;
ШС – шлейф сигнализации;
С2000-4 блок приемно-контрольный охранно-пожарный;
РИП-12 (РИП-24) - резервированный источник питания 12В (24В).

Пример схемы подключения ППУ ЩУВ-ДУ-XX-1К(Н3)пр2.А.IP54-SE-EFFV и блока приемно-контрольного «С2000-4», сигнал от АПС «сухой НО контакт»

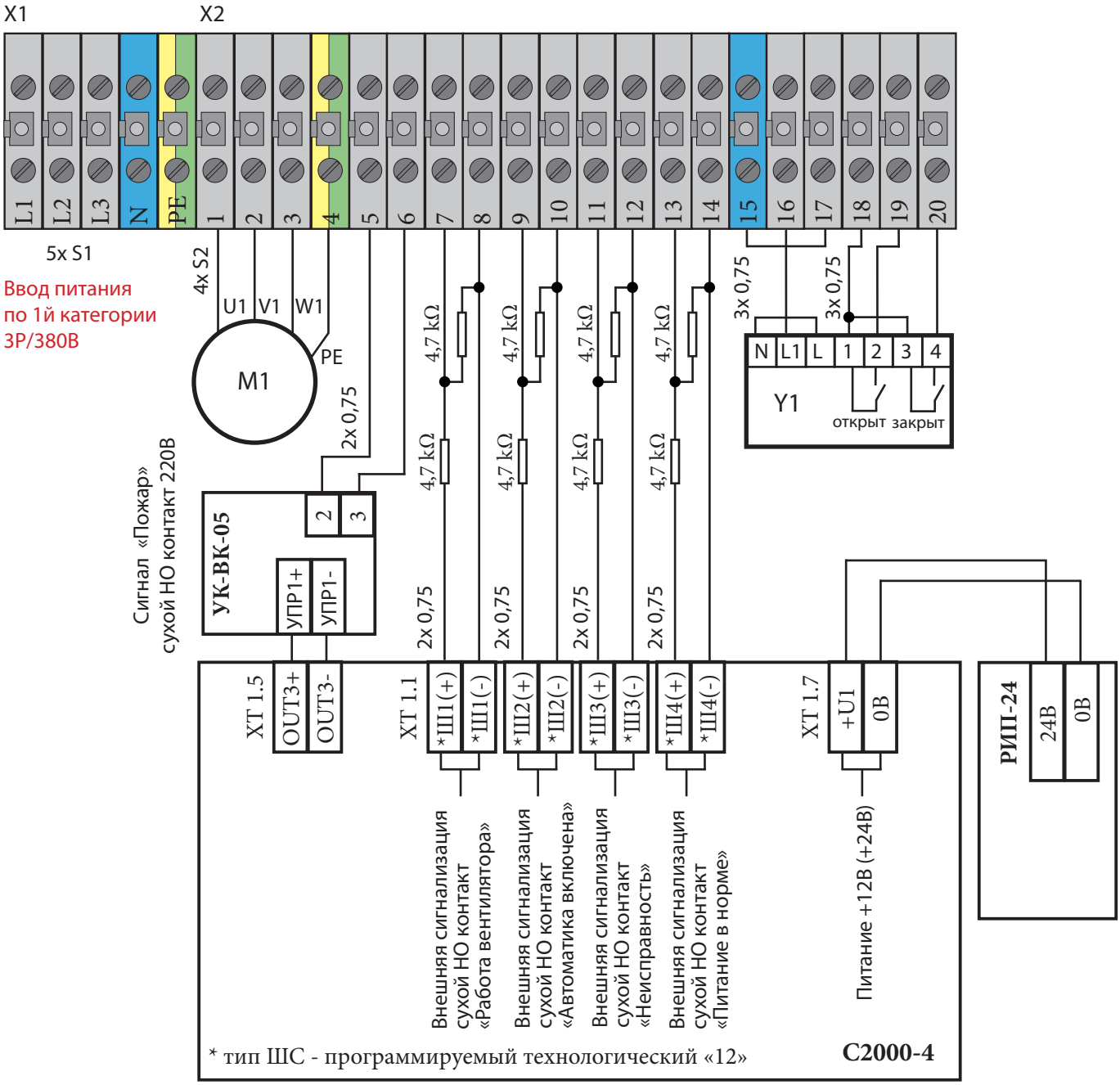

L1, L2, L3 - сеть, N - рабочая нейтраль, PE - защитная земля;
M1 - электродвигатель вентилятора дымоудаления (подпора воздуха), 3Р / 380В;
Y1 - привод клапана дымоудаления, без возвратной пружины, 220В;
ШС – шлейф сигнализации;
С2000-4 блок приемно-контрольный охранно-пожарный;
РИП-12 (РИП-24) - резервированный источник питания 12В (24В);
УК-ВК/05 - устройство коммутационное (для питания =24В).;
УК-ВК/03 - устройство коммутационное (для питания =12В).

Модификации кабеля для подключения ППУ (рекомендации)

Назначение кабеля	Нагрузка, 380В / кВт	* Ток, 380В, А	Тип кабеля	** Сечение жил кабеля, кв. мм
S1: Кабель питания ППУ:				
		14	ВВГнг(А)-FRLS 5х2,5	2,5
		22	ВВГнг(А)-FRLS 5х4	4
		38	ВВГнг(А)-FRLS 5х6	6
		47	ВВГнг(А)-FRLS 5х10	10
		62	ВВГнг(А)-FRLS 5х16	16
		90	ВВГнг(А)-FRLS 5х35	35
S2: Кабель подключения вентилятора:				
	0,18..1,5	4,5	ВВГнг(А)-FRLS 4х1,5	1,5
	2,2..4	9	ВВГнг(А)-FRLS 4х2,5	2,5
	5,5..7,5	18	ВВГнг(А)-FRLS 4х4	4
	11..15	30	ВВГнг(А)-FRLS 4х6	6
	18,5..22	42	ВВГнг(А)-FRLS 4х10	10
	30	56	ВВГнг(А)-FRLS 4х16	16
	37..45	84	ВВГнг(А)-FRLS 4х35	35
S3: Кабель подключения ступени электрического калорифера:				
	6	9	ВВГнг(А)-FRLS 4х2,5	2,5
	9	13,6	ВВГнг(А)-FRLS 4х4	2,5
	12	18,1	ВВГнг(А)-FRLS 4х4	4
	15	22,7	ВВГнг(А)-FRLS 4х6	4
	18	27	ВВГнг(А)-FRLS 4х6	6
	24	36	ВВГнг(А)-FRLS 4х10	10
Кабель цепей управления:				
Кабель подключения внешней сигнализации «сухие контакты»	КВВГнг(А)-FRLS 2х0,75			0,75
Кабель подключения внешней сигнализации положения клапана	КВВГнг(А)-FRLS 3х0,75			0,75
Кабель подключения привода клапана ДУ (ПД)	ВВГнг(А)-FRLS 3х0,75			0,75
Кабель срабатывания пожарной автоматики	ВВГнг(А)-FRLS 2х0,75			0,75

** Линейный ток шкафа управления определяется по суммарной нагрузке всех подключаемых к ППУ исполнительных устройств. ** Рекомендуемое сечение кабеля.*

Рекомендации по подключению питающего напряжения

Распределительные и групповые сети систем дымоудаления выполняются огнестойким кабелем ВВГнг(А)-FRLS, проложенным в стальном лотке, по отдельной от остальных кабелей трассе. Запрещена прокладка кабелей сети, питающей электроприемники систем противопожарной защиты, в одной трубе совместно с кабелями другого назначения. В стальном лотке кабели систем противопожарной защиты отделяются от остальных кабелей стальной перегородкой.
Места прохода кабелей через стены, перегородки и междуэтажные перекрытия выполняются в стальных трубах и должны иметь уплотнения в соответствии с ГОСТ Р 50571.15, огнестойкость прохода должна быть не менее огнестойкости строительной конструкции, в которой он выполнен. Зазор между кабелем и трубой заполняется легко удаляемой массой из негорючего материала. Вся погонажная арматура, предназначенная для прокладки кабелей, должна иметь сертификат соответствия пожарной безопасности.

Заказ ППУ в соответствии с индивидуальным проектным заданием

Для размещения заказа на щиты противодымной вентиляции необходимо указать следующую информацию:

- Количество вентиляторов дымоудаления и подпора воздуха;
- номинальные значения мощности вентиляторов и всех исполнительных устройств;
- требования к подключению вентиляторов: прямой пуск, «звезда/треугольник», УПП, ПЧ;
- количество клапанов огнезадерживающих (НО) и дымоудаления (НЗ), тип привода, напряжение питания приводов (220В; 24В);
- количество принимаемых сигналов от АПС (автоматической пожарной сигнализации) и количество пожарных зон;
- тип сигнала от АПС: «сухой контакт», =24В или =12В;
- функция задержки запуска вентиляторов для открытия клапанов дымоудаления;
- функция задержки запуска вентиляторов подпора воздуха относительно запуска вентилятора дымоудаления;
- особые требования к алгоритму управления;
- требование к климатическому исполнению шкафа.

НОРМАТИВНЫЕ ССЫЛКИ

- Федеральный закон от 22.07.2008 N 123-ФЗ «Технический регламент о требованиях пожарной безопасности»
- ГОСТ Р 53325-2012 «Техника пожарная. Технические средства пожарной автоматики. Общие технические требования и методы испытаний»
- СП 6.13130.2013 «Системы противопожарной защиты. Электрооборудование. Требования пожарной безопасности»
- СП 7.13130.2013 «Отопление, вентиляция и кондиционирование. Противопожарные требования»
- СП 60.13330.2012 «СНиП 41-01-2003. Отопление, вентиляция и кондиционирование воздуха» Актуализированная редакция СНиП 41-01-2003»
- Правила устройства электроустановок (ПУЭ) (7 издание)
- ГОСТ Р 50571.15 «Электроустановки зданий. Выбор и монтаж электрооборудования. Электропроводки»
- ГОСТ 14254-2015 (IEC 60529:2013) «Степени защиты, обеспечиваемые оболочками (Код IP)»
- ГОСТ 15150-69 «Машины, приборы и другие технические изделия. Исполнения для различных климатических районов. Категории, условия эксплуатации, хранения и транспортирования в части воздействия климатических факторов внешней среды»
- ТР ТС 004/2011 «Технический регламент Таможенного союза «О безопасности низковольтного оборудования»
- ТР ТС 020/2011 - «Технический регламент Таможенного союза «Электромагнитная совместимость технических средств»

ОБОЗНАЧЕНИЯ И СОКРАЩЕНИЯ

ППУ – прибор пожарный управления;
ДУ– дымоудаление, вытяжная противодымная вентиляция;
ПД – подпор воздуха, приточная противодымная вентиляция;
МГН – маломобильные группы населения;
АПС – автоматическая пожарная сигнализация;
АВР - автоматический ввод резерва;
ПЧ - преобразователь частоты;
КД - клапан дымоудаления нормально закрытый (НЗ);
ОЗК - огнезадерживающий клапан нормально открытый (НО).

ВЕБ СТРАНИЦА ОФИЦИАЛЬНОГО САЙТА

ПОЖАРНЫЙ СЕРТИФИКАТ НА ППУ

РОССИЙСКАЯ ФЕДЕРАЦИЯ

СЕРТИФИКАТ СООТВЕТСТВИЯ

(обязательная сертификация)

№ **C-RU.ПБ97.В.01059**

№ 0017578

ЗАЯВИТЕЛЬ
Общество с ограниченной ответственностью Производственная компания «Эффективная вентиляция».
Юридический адрес: 111622, Россия, г. Москва, ул. Большая Косинская, дом № 27, строение 6, помещение 654.
Фактический адрес: 111622, Россия, г. Москва, ул. Большая Косинская, дом № 27, строение 6. ОГРН: 1167746393000.
Телефон: +7 (495) 991-67-50. Факс: +7 (495) 991-67-50. E-mail: info@effektvent.ru.

ИЗГОТОВИТЕЛЬ
Общество с ограниченной ответственностью Производственная компания «Эффективная вентиляция».
Юридический адрес: 111622, г. Москва, ул. Большая Косинская, дом № 27, строение 6, помещение 654.
Адрес производства: 111622, г. Москва, ул. Большая Косинская, дом № 27, строение 6. ОГРН: 1167746393000.
Телефон: +7 (495) 991-67-50. Факс: +7 (495) 991-67-50. E-mail: info@effektvent.ru.

ОРГАН ПО СЕРТИФИКАЦИИ
ФГБОУ ВО «Академия Государственной противопожарной службы Министерства Российской Федерации по делам гражданской обороны, чрезвычайным ситуациям и ликвидации последствий стихийных бедствий». Адрес: 129366, Россия, г. Москва, ул. Бориса Галушкина, д. 4. ОГРН: 1027739451684. Телефон: +7 (495) 617-29-33, Факс: +7 (495) 617-27-29, E-mail: agps-oc@mail.ru. рег. № RA.RU.11ПБ97 от 01.07.2015 г. Федеральная служба по аккредитации.

ПОДТВЕРЖДАЕТ, ЧТО ПРОДУКЦИЯ
Приборы пожарные управления (шкафы управления системами противодымной вентиляции) моделей:
ЩУВ-ДУ-EffV, ЩУВ-ПД-EffV, ЩУВ-EffV, ЩУВ-К-EffV,
выпускаемые по ТУ 26.30.50-003-02034500-2017
Серийный выпуск.

код ОК 005 (ОКП): 26.30.50.129

код ЕКПС: 8537 10 990 0

код ТН ВЭД России:

СООТВЕТСТВУЕТ ТРЕБОВАНИЯМ ТЕХНИЧЕСКОГО РЕГЛАМЕНТА (ТЕХНИЧЕСКИХ РЕГЛАМЕНТОВ)
Технический регламент о требованиях пожарной безопасности (Федеральный закон от 22.07.2008 г. № 123-ФЗ), ГОСТ Р 53325-2012 «Техника пожарная. Технические средства пожарной автоматики. Общие технические требования и методы испытаний». Изменения №1.

ПРОВЕДЕННЫЕ ИССЛЕДОВАНИЯ (ИСПЫТАНИЯ) И ИЗМЕРЕНИЯ
Акт о результатах анализа состояния производства сертифицируемой продукции № 3598ТР-2018 от 13.03.2018 г. (ОС Академия ГПС МЧС России рег. № RA.RU.11ПБ97 от 01.07.2015 г). Протокол сертификационных испытаний № 076-2018 от 15.06.2018 г. (ИЛ ЛСИСТП Академии ГПС МЧС России, рег. № RA.RU.21ПЖ15 от 16.04.2015 г.). Протокол сертификационных испытаний № 6 ОС ЭМС - 18 от 15.05.2018 г. (ИЛ ООО «НОРМАТЕСТ» RA.RU.21ЖЭ01 от 29.04.2015). Схема сертификации: 4с.

ПРЕДСТАВЛЕННЫЕ ДОКУМЕНТЫ
ТУ 26.30.50-003-02034500-2017.

СРОК ДЕЙСТВИЯ СЕРТИФИКАТА СООТВЕТСТВИЯ с 03.07.2018 по 02.07.2023

М.П.

Руководитель (заместитель руководителя) органа по сертификации — подпись — Э.И. Бурунин (инициалы, фамилия)

Эксперт (эксперты) — подпись — Е.А. Анскин (инициалы, фамилия)

ЗАО «Опцион», Москва, 2014, «В», лицензия № 05-05-09/003 ФНС РФ, ТЗ №887. Тел.: (495) 726-47-42, www.opcion.ru

ППУ ЩУВ-К-SE-EFFV

ПРЕИМУЩЕСТВА

Пожарный сертификат соответствия (обязательная сертификация) С-RU.ПБ97.В.01059

Срок службы не менее 10 лет

Надежные технические решения

ГАРАНТИЯ

Гарантийный срок эксплуатации 18 месяцев.

НАЗНАЧЕНИЕ

ППУ (приборы пожарные управления) типа ЩУВ-К-EffV предназначены для управления в автоматическом и ручном (тестовом) режимах клапанами огнезадерживающими нормально открытыми (НО) и дымоудаления нормально закрытыми (НЗ).
Шкафы управления клапанами разработаны с учетом требований Технического регламента по пожарной безопасности (ФЗ №123 от 22.07.2008) и ГОСТ Р 53325-2012.

ОПИСАНИЕ

- питание: ~1Р/220В / 50 Гц;
- управление клапанами с питанием привода ~1Р/220В, =1Р/24В;
- диапазон рабочих температур: +5...+40 ºС;
- условия эксплуатации: УХЛ4 по ГОСТ 15150 (по умолчанию), УХЛ1, УХЛ3;
- класс защиты: IP31; IP54; IP55; IP66;
- исполнение корпуса: * навесное;
- стандарные размеры корпуса (В/Ш/Г): 500x400x220мм, 650x500x220мм, 600x600x200, 800x650x250мм; 800x800x300; 1000x800x300;
- подвод кабеля снизу (по умолчанию);
- комплектующие: Schneider Electric и DekRaft.

** Возможно изготовление шкафа управления в напольном исполнении корпуса.*
В зависимости от количества клапанов НО и НЗ, изменяются характеристики шкафов ППУ.

ПРИМЕР ДЛЯ ЗАКАЗА:

ППУ ЩУВ-К-7К(НО)пр1-3К(НЗ)пр2.IP54-SE-EffV,
где:
ППУ - прибор пожарный управления;
ЩУВ-К - управление клапанами;
7К (НО) – количество клапанов и тип клапана, НО - нормально открытый; НЗ - нормально закрытый;
Тип привода клапана: пр2 – 220В, реверсивный, без возвратной пружины; пр1 - 220В, с возвратной пружиной; пр3 - 24В, с возвратной пружиной; пр4 - 24В, реверсивный; пр5 - с электромагнитным приводом;
IP54 - класс защиты корпуса;
id - уникальный номер ППУ, присваивается заводом-изготовителем на шкафы с дополнительными функциями;
SE - индекс комплектующих;
EFFV- фирменный знак завода-изготовителя:
ООО Производственная компания «Эффективная вентиляция».

ОСНОВНЫЕ ФУНКЦИИ

- Щит включает в себя силовую часть, функции управления и контроля;
- ручное (тестовое) и дистанционное (автоматическое) управление системой;
- прием сигнала от автоматической пожарной сигнализации (АПС) («сухой контакт» – по умолчанию);
- автоматическое срабатывание системы по сигналу контакта пожарной сигнализации;
- управление клапанами противопожарными нормально открытыми (НО) и дымоудаления нормально закрытыми (НЗ) в ручном (тестовом) режиме переключателем (передняя панель шкафа управления);
- управление в автоматическом режиме противопожарными НО клапанами с электроприводом с возвратной пружиной (220В; 24В). По сигналу от АПС – закрываются;
- управление в автоматическом режиме клапанами дымоудаления НЗ с электроприводом без возвратной пружины (220В; 24В). По сигналу от АПС - открываются;
- контроль положения клапана по световой индикации на лицевой панели (привод клапана с дополнительными контактами);
- сухой контакт «Автоматика включена»;
- сухой контакт «Питание в норме» (замыкается при исправности питающей сети);
- сухой контакт «Работа системы» (замыкается при работе системы);
- сухой контакт «Неисправность» (замыкается при неисправности);
- отправка сигнала на АПС о положении заслонок клапана «сухие контакты» (электропривод клапана с дополнительными контактами);
- защита от коротких замыканий в электрических цепях;
- контроль питающего напряжения (перекос фаз, обрыв фаз, напряжение питания);
- световая индикация: «Сеть», Пожар», «Работа», «Неисправность», «Клапан открыт» (для каждого клапана), «Клапан закрыт» (для каждого клапана);
- переключатель «АВТО /0/ ТЕСТ» с ключом для фиксации положения.

ВНИМАНИЕ: питание ППУ должно быть обеспечено по 1й категории.

ДОПОЛНИТЕЛЬНЫЕ ВОЗМОЖНОСТИ **

*** Дополнительные функции не входят в стандартную комплектацию и рассчитываются отдельно. В наименовании щита управления указывается индивидуальный id номер, в соответствии с функциями.*

- Прием сигнала от АПС: сигнал =12В, или сигнал =24В (по умолчанию «сухой контакт»). Тип сигнала выбирается при заказе;
- управление клапанами с электромагнитным приводом 220В (24В);
- встроенный в шкаф АВР (автоматический ввод резерва питания), для обеспечения требования питания по 1й категории, согласно ГОСТ Р 53325-2012;
- управление по нескольким дымовым зонам (группам зон задымления);
- управление группой клапанов дымоудаления и/или огнезадерживающих;
- запуск системы от кнопок на этажах;
- встроенная звуковая сигнализация;
- подключение саморегулирующего кабеля подогрева клапана;
- повышенный класс защиты;
- микроклимат (подогрев или охлаждение) для щита;
- корпус шкафа красного цвета RAL3000; RAL3020

СТАНДАРТНОЕ УПРАВЛЕНИЕ:

Запуск по сигналу от АПС | Клапан противопожарный | Клапан дымоудаления | Контроль питания | Контроль состояния

СХЕМА АВТОМАТИЗАЦИИ (ПРИМЕР) ППУ ЩУВ-К-1К(НО)пр1-1К(НЗ)пр2-SE-EFFV

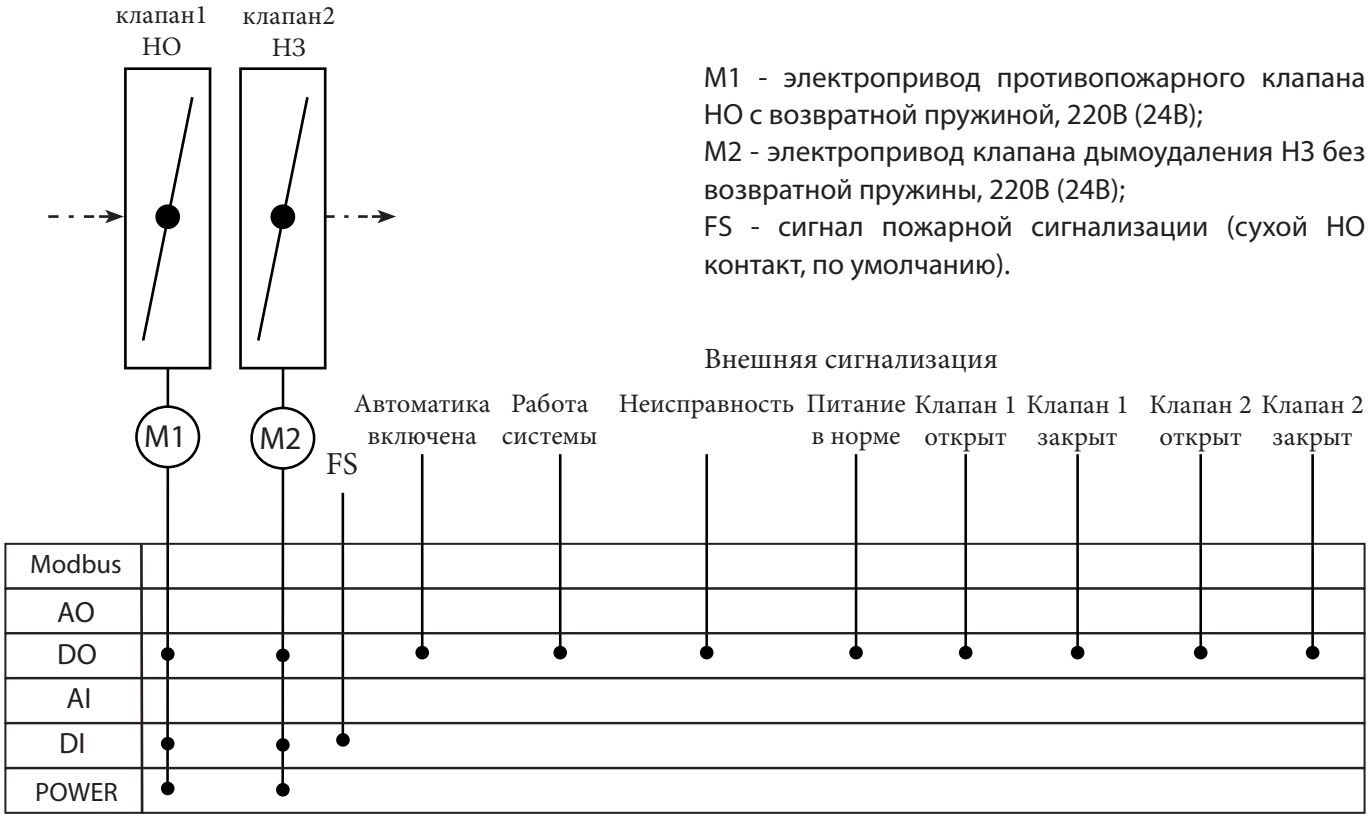

M1 - электропривод противопожарного клапана НО с возвратной пружиной, 220В (24В);
M2 - электропривод клапана дымоудаления НЗ без возвратной пружины, 220В (24В);
FS - сигнал пожарной сигнализации (сухой НО контакт, по умолчанию).

ТИПОВЫЕ СХЕМЫ ПОДКЛЮЧЕНИЯ

Схема подключения ППУ ЩУВ-1К(НО)пр1.IP54-SE-EFFV, управление 1* клапаном нормально открытым (НО)

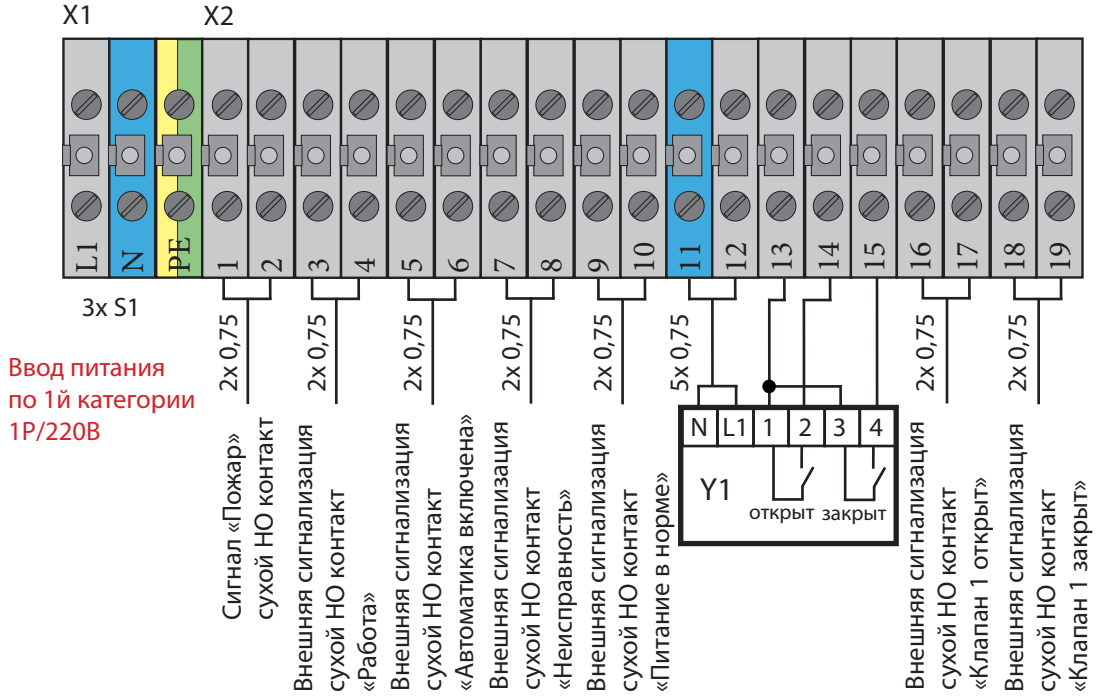

L1 - сеть, N - рабочая нейтраль, PE - защитная земля;
Y1 - привод НО клапана с возвратной пружиной, 220В.

** Стандартно изготавливаются ППУ с количеством управляемых клапанов от 1 до 60 на один шкаф. Схема подключения для клапанов Y2..Y60 аналогична Y1.*

Схема подключения ППУ ЩУВ-1К(НЗ)пр2.IP54-SE-EFFV, управление 1* клапаном нормально закрытым (НЗ)

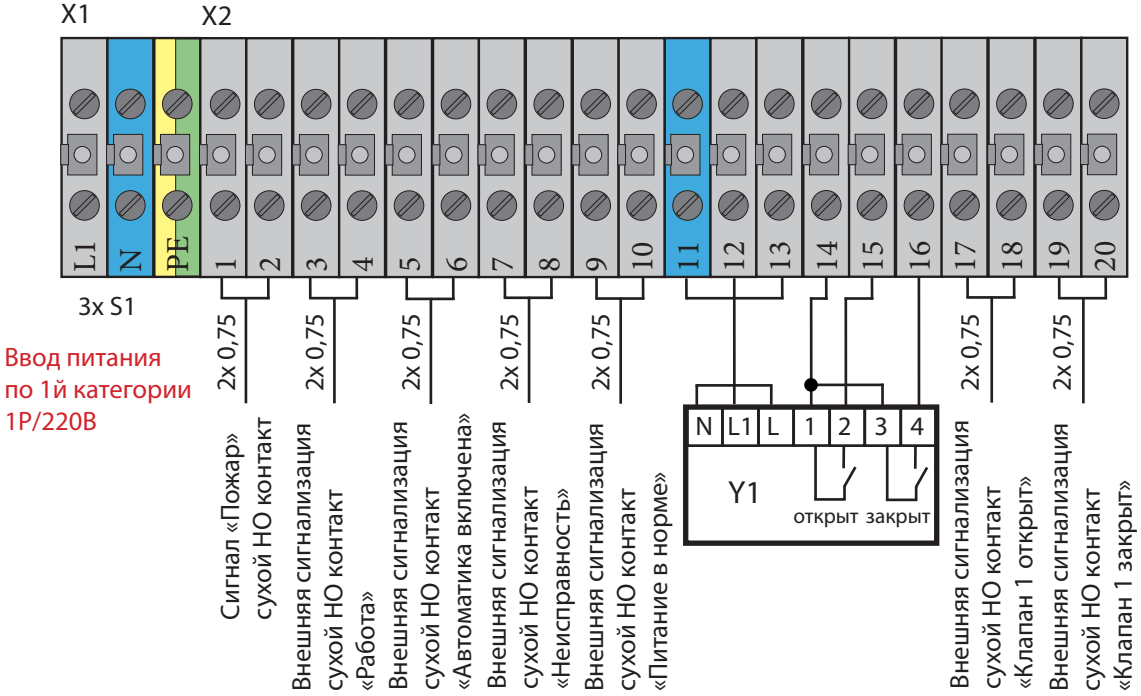

L1 - сеть, N - рабочая нейтраль, PE - защитная земля;

Y1 - привод НЗ клапана с реверсивным приводом без возвратной пружины, 220В.

** Стандартно изготавливаются ППУ с количеством управляемых клапанов от 1 до 60 на один шкаф. Схема подключения для клапанов Y2..Y60 аналогична Y1.*

Схема подключения ППУ ЩУВ-1К(НО)пр1.АВР.IP54-SE-EFFV, управление 1* клапаном нормально открытым (НО), 2 ввода питания, встроенный АВР, в соответствии с ГОСТ Р 53325-2012

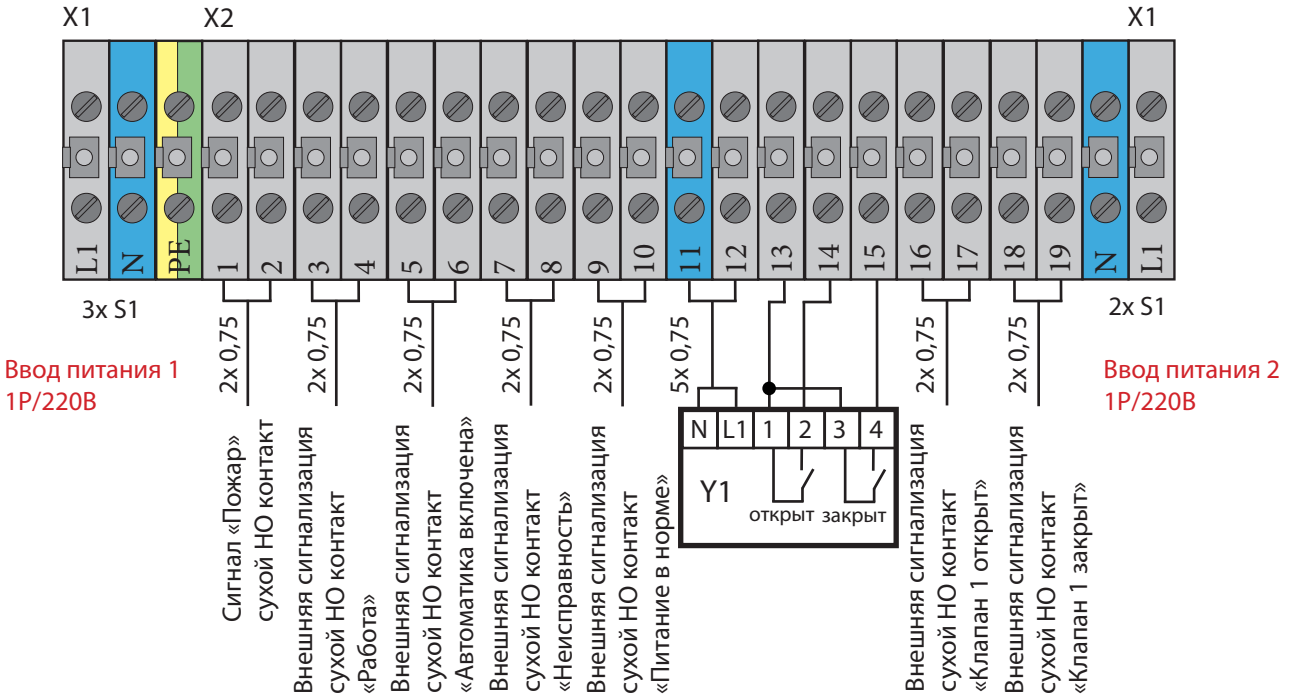

L1 - сеть, N - рабочая нейтраль, PE - защитная земля;

Y1 - привод НО клапана с возвратной пружиной, 220В.

** Стандартно изготавливаются ППУ с количеством управляемых клапанов от 1 до 60 на один шкаф. Схема подключения для клапанов Y2..Y60 аналогична Y1.*

Пример схемы подключения ППУ ЩУВ-К-1К(НО)пр1.А.IP54-SE-EFFV и блока приемно-контрольного «С2000-4», сигнал от АПС: =12В; =24В (тип сигнала соответствует напряжению питания блока «С2000-4»)

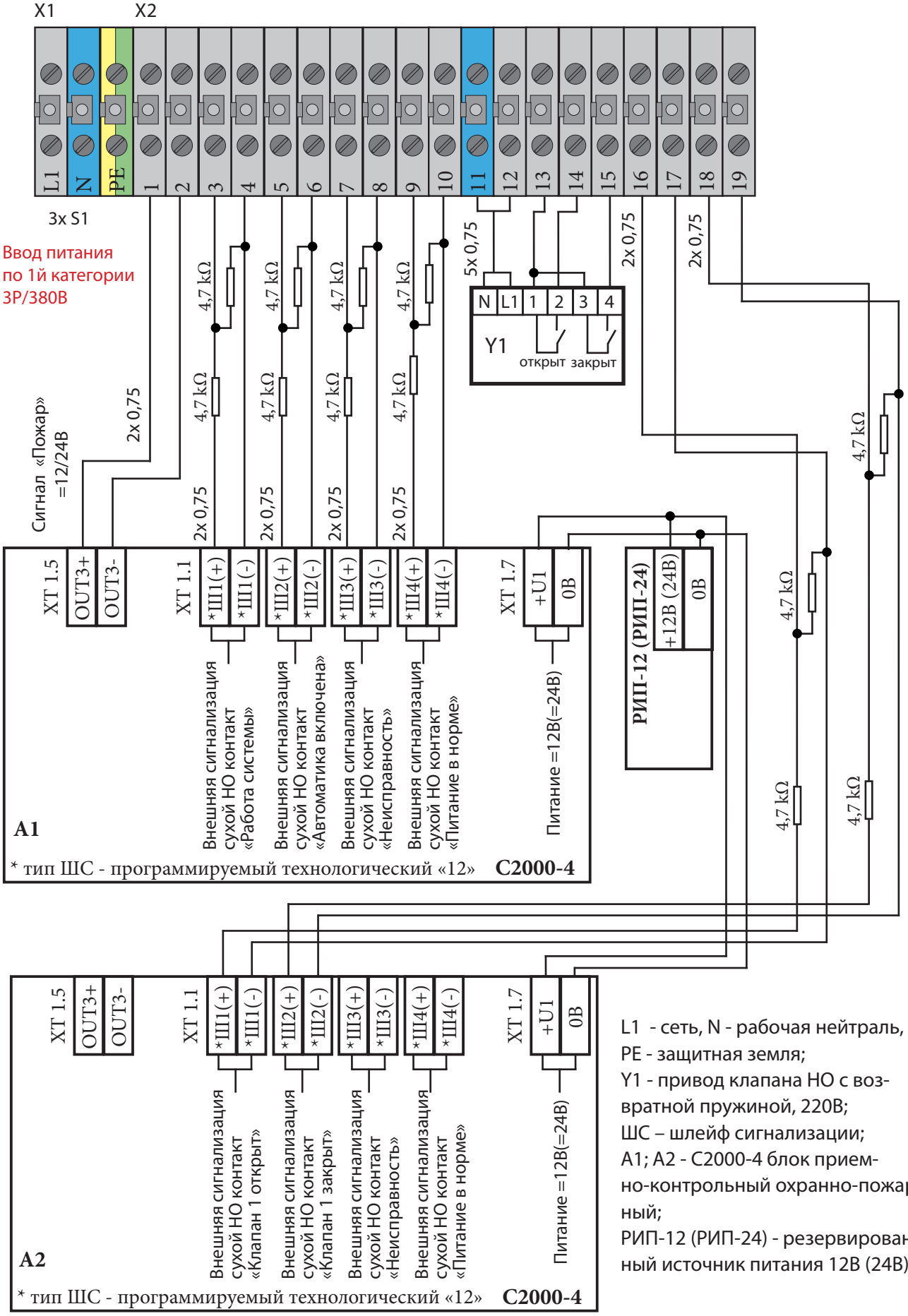

L1 - сеть, N - рабочая нейтраль, PE - защитная земля;
Y1 - привод клапана НО с возвратной пружиной, 220В;
ШС – шлейф сигнализации;
A1; A2 - С2000-4 блок приемно-контрольный охранно-пожарный;
РИП-12 (РИП-24) - резервированный источник питания 12В (24В).

** Сопротивление линии от ППУ до блока «С2000-4» не более 1 кОм.
*** контрольно-приемный блок «С2000-4» имеет два ввода питания: основной и резервный.

Модификации кабеля для подключения ППУ (рекомендации)

Назначение кабеля	Количество клапанов	* Ток, 220В / А	Тип кабеля	** Сечение жил кабеля, кв. мм
S1: Кабель питания 1Р/220В:				
	1..10	6	ВВГнг(А)-FRLS 3х2,5	2,5
	11..20	10	ВВГнг(А)-FRLS 3х4	2,5
	21..40	16	ВВГнг(А)-FRLS 3х4	4
	41..60	25	ВВГнг(А)-FRLS 3х4	4
Кабель цепей управления:				
Кабель подключения внешней сигнализации «сухие контакты»	КВВГнг(А)-FRLS 2х0,75			0,75
Кабель подключения внешней сигнализации положения клапана	КВВГнг(А)-FRLS 3х0,75			0,75
Кабель подключения привода клапана ДУ (ПД)	ВВГнг(А)-FRLS 3х0,75			0,75
Кабель срабатывания пожарной автоматики	ВВГнг(А)-FRLS 2х0,75			0,75
Кабель подключения сетевого интерфейса Modbus:				
Кабель для промышленного интерфейса RS-485	КИПвЭВнг(А)-LS 2х2х0,78			0,75

** Линейный ток шкафа управления определяется по суммарной нагрузке всех подключаемых к ППУ исполнительных устройств и внутренней коммутации. ** Рекомендуемое сечение кабеля.*

Рекомендации по подключению питающего напряжения

Распределительные и групповые сети систем дымоудаления выполняются огнестойким кабелем ВВГнг(А)-FRLS, проложенным в стальном лотке, по отдельной от остальных кабелей трассе. Запрещена прокладка кабелей сети, питающей электроприемники систем противопожарной защиты, в одной трубе совместно с кабелями другого назначения. В стальном лотке кабели систем противопожарной защиты отделяются от остальных кабелей стальной перегородкой.
Места прохода кабелей через стены, перегородки и междуэтажные перекрытия выполняются в стальных трубах и должны иметь уплотнения в соответствии с ГОСТ Р 50571.15, огнестойкость прохода должна быть не менее огнестойкости строительной конструкции, в которой он выполнен. Зазор между кабелем и трубой заполняется легко удаляемой массой из негорючего материала. Вся погонажная арматура, предназначенная для прокладки кабелей, должна иметь сертификат соответствия пожарной безопасности.

НОРМАТИВНЫЕ ССЫЛКИ

- Федеральный закон от 22.07.2008 N 123-ФЗ «Технический регламент о требованиях пожарной безопасности»
- ГОСТ Р 53325-2012 «Техника пожарная. Технические средства пожарной автоматики. Общие технические требования и методы испытаний»;
- СП 6.13130.2013 «Системы противопожарной защиты. Электрооборудование. Требования пожарной безопасности»
- СП 7.13130.2013 «Отопление, вентиляция и кондиционирование. Противопожарные требования»;
- СП 60.13330.2012 «СНиП 41-01-2003. Отопление, вентиляция и кондиционирование воздуха» Актуализированная редакция СНиП 41-01-2003»
- Правила устройства электроустановок (ПУЭ) (7 издание)
- ГОСТ Р 50571.15 «Электроустановки зданий. Выбор и монтаж электрооборудования. Электропроводки»
- ГОСТ 14254-2015 (IEC 60529:2013) «Степени защиты, обеспечиваемые оболочками (Код IP)»
- ГОСТ 15150-69 «Машины, приборы и другие технические изделия. Исполнения для различных климатических районов. Категории, условия эксплуатации, хранения и транспортирования в части воздействия климатических факторов внешней среды»
- ТР ТС 004/2011 «Технический регламент Таможенного союза «О безопасности низковольтного оборудования»
- ТР ТС 020/2011 - «Технический регламент Таможенного союза «Электромагнитная совместимость технических средств»

ОБОЗНАЧЕНИЯ И СОКРАЩЕНИЯ

ППУ – прибор пожарный управления;
ДУ– дымоудаление, вытяжная противодымная вентиляция;
ПД – подпор воздуха, приточная противодымная вентиляция;
МГН – маломобильные группы населения;
АПС – автоматическая пожарная сигнализация;
АВР - автоматический ввод резерва;
ПЧ - преобразователь частоты;
КД - клапан дымоудаления нормально закрытый (НЗ);
ОЗК - огнезадерживающий клапан нормально открытый (НО).

ВЕБ СТРАНИЦА ОФИЦИАЛЬНОГО САЙТА

ПОЖАРНЫЙ СЕРТИФИКАТ НА ППУ

РОССИЙСКАЯ ФЕДЕРАЦИЯ

СЕРТИФИКАТ СООТВЕТСТВИЯ

(обязательная сертификация)

№ **C-RU.ПБ97.В.01059**

№ 0017578

ЗАЯВИТЕЛЬ
Общество с ограниченной ответственностью Производственная компания «Эффективная вентиляция».
Юридический адрес: 111622, Россия, г. Москва, ул. Большая Косинская, дом № 27, строение 6, помещение 654.
Фактический адрес: 111622, Россия, г. Москва, ул. Большая Косинская, дом № 27, строение 6. ОГРН: 1167746393000.
Телефон: +7 (495) 991-67-50. Факс: +7 (495) 991-67-50. E-mail: info@effektvent.ru.

ИЗГОТОВИТЕЛЬ
Общество с ограниченной ответственностью Производственная компания «Эффективная вентиляция».
Юридический адрес: 111622, г. Москва, ул. Большая Косинская, дом № 27, строение 6, помещение 654.
Адрес производства: 111622, г. Москва, ул. Большая Косинская, дом № 27, строение 6. ОГРН: 1167746393000.
Телефон: +7 (495) 991-67-50. Факс: +7 (495) 991-67-50. E-mail: info@effektvent.ru.

ОРГАН ПО СЕРТИФИКАЦИИ
ФГБОУ ВО «Академия Государственной противопожарной службы Министерства Российской Федерации по делам гражданской обороны, чрезвычайным ситуациям и ликвидации последствий стихийных бедствий». Адрес: 129366, Россия, г. Москва, ул. Бориса Галушкина, д. 4. ОГРН: 1027739451684. Телефон: +7 (495) 617-29-33, Факс: +7 (495) 617-27-29, E-mail: agps-oc@mail.ru. рег. № RA.RU.11ПБ97 от 01.07.2015 г. Федеральная служба по аккредитации.

ПОДТВЕРЖДАЕТ, ЧТО ПРОДУКЦИЯ
Приборы пожарные управления (шкафы управления системами противодымной вентиляции) моделей:
ЩУВ-ДУ-EffV, ЩУВ-ПД-EffV, ЩУВ-EffV, ЩУВ-К-EffV,
выпускаемые по ТУ 26.30.50-003-02034500-2017
Серийный выпуск.

код ОК 005 (ОКП): 26.30.50.129

код ЕКПС: 8537 10 990 0

код ТН ВЭД России:

СООТВЕТСТВУЕТ ТРЕБОВАНИЯМ ТЕХНИЧЕСКОГО РЕГЛАМЕНТА (ТЕХНИЧЕСКИХ РЕГЛАМЕНТОВ)
Технический регламент о требованиях пожарной безопасности (Федеральный закон от 22.07.2008 г. № 123-ФЗ), ГОСТ Р 53325-2012 «Техника пожарная. Технические средства пожарной автоматики. Общие технические требования и методы испытаний». Изменения №1.

ПРОВЕДЕННЫЕ ИССЛЕДОВАНИЯ (ИСПЫТАНИЯ) И ИЗМЕРЕНИЯ
Акт о результатах анализа состояния производства сертифицируемой продукции № 3598ТР-2018 от 13.03.2018 г. (ОС Академия ГПС МЧС России рег. № RA.RU.11ПБ97 от 01.07.2015 г). Протокол сертификационных испытаний № 076-2018 от 15.06.2018 г. (ИЛ ЛСИСТП Академии ГПС МЧС России, рег. № RA.RU.21ПЖ15 от 16.04.2015 г.). Протокол сертификационных испытаний № 6 ОС ЭМС - 18 от 15.05.2018 г. (ИЛ ООО «НОРМАТЕСТ» RA.RU.21ЖЭ01 от 29.04.2015). Схема сертификации: 4с.

ПРЕДСТАВЛЕННЫЕ ДОКУМЕНТЫ
ТУ 26.30.50-003-02034500-2017.

СРОК ДЕЙСТВИЯ СЕРТИФИКАТА СООТВЕТСТВИЯ с 03.07.2018 по 02.07.2023

М.П.

Руководитель (заместитель руководителя) органа по сертификации — подпись — Э.И. Бурунин (инициалы, фамилия)

Эксперт (эксперты) — подпись — Е.А. Анскин (инициалы, фамилия)

ЗАО «Опцион», Москва, 2014, «В», лицензия № 05-05-09/003 ФНС РФ, ТЗ №887. Тел.: (495) 726-47-42, www.opcion.ru